Manual de instalación - Foco LED ATEX 20W

1. Pasos a seguir

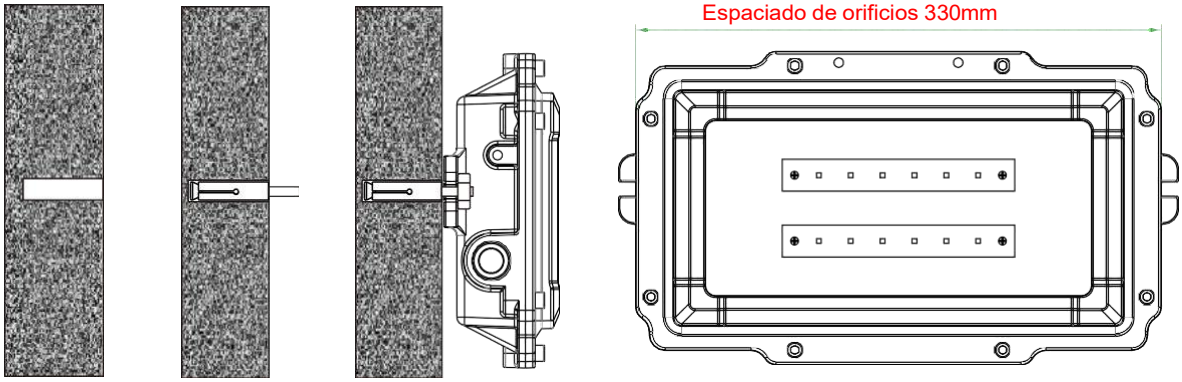

1 2 3

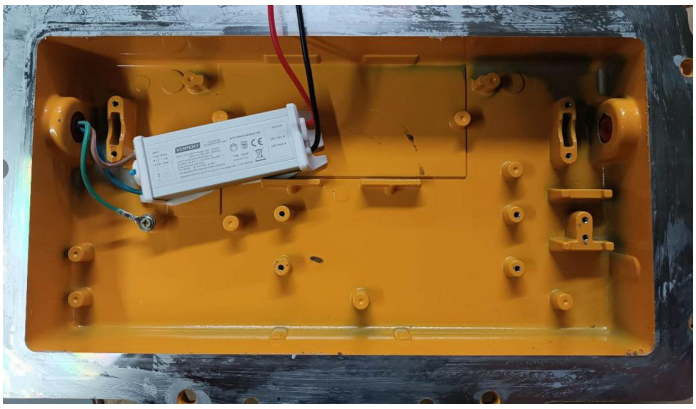

2. Instrucciones de instalación:

1. Taladre dos orificios de 6 mm en en la pared con referencia a los orificios presentes en la lámpara.
2. Instale pernos de expansión de 6 mm.
3. Alinee los orificios de instalación de la lámpara e instale los pernos de expansión y bloquéelos con tuercas.
4. Afloje los tornillos de la cubierta de la lámpara (nota: no deje que la cubierta se caiga para evitar que se rompan los cables), retire los tornillos y deje la cubierta a un lado.
5. Si desea sustituir el cable que trae la luminaria, córtelo y empalme el cable nuevo con ayuda de fichas de empalme. Debe asegurarse que el nuevo cable es apto para el prensaestopas de la luminaria o, de lo contrario debe sustituir el prensaestopas por otro de tamaño adecuado.
6. Después de conectar los cables y verificar que sean correctos, cierre la tapa con los tornillos (nota: asegúrese que la junta de sellado permanece en su sitio antes del cierre).

3. Precauciones:

1. Los pernos de expansión deben instalarse firmemente para evitar que las lámparas se caigan.
2. El cable en el extremo de entrada de la lámpara debe ser manguera de 3 hilos, en el que el cable marrón está conectado al cable vivo, el cable azul está conectado al cable neutro y el cable amarillo-verde está conectado a el cable de tierra
3. Los cables no deben tocar la carcasa metálica para evitar cortocircuitos o accidentes con descargas eléctricas.
4. Al instalar lámparas o reemplazar accesorios, asegúrese de desconectar primero la fuente de alimentación para evitar descargas eléctricas.
5. La instalación y mantenimiento de este producto debe ser realizada por profesionales.
6. No utilice este producto en atmósferas explosivas fuera de la categoría a la que pertenece.
7. El voltaje de trabajo del producto debe cumplir con los requisitos de la placa de características.
8. Asegúrese de utilizar un cable de alimentación apto para la atmósfera en la que se instala la lámpara y que el diámetro de éste es compatible con el prensaestopas de la luminaria.